## INSTALLAZIONE: fondo bordo - edge design

MODELLO: FONDO BORDO
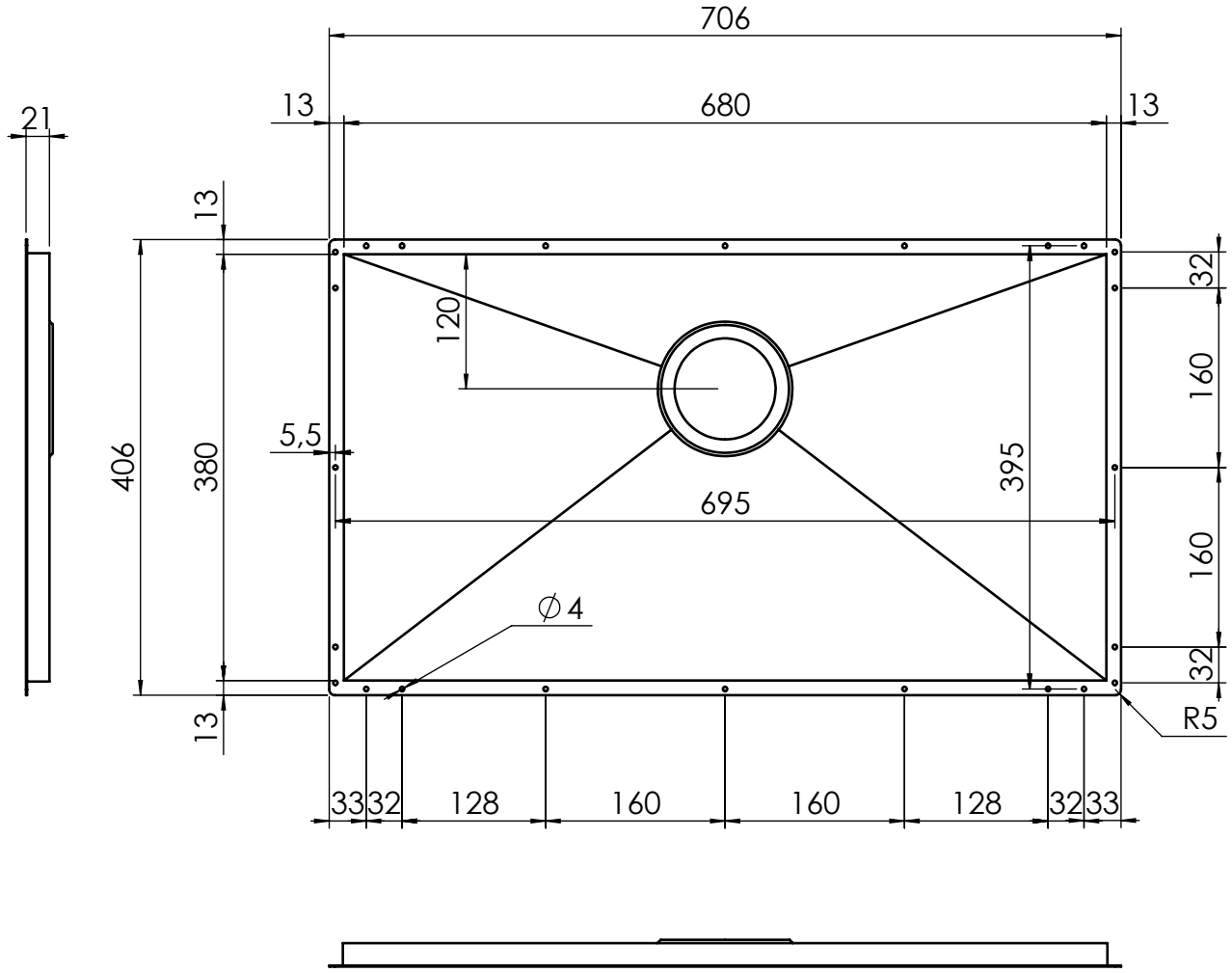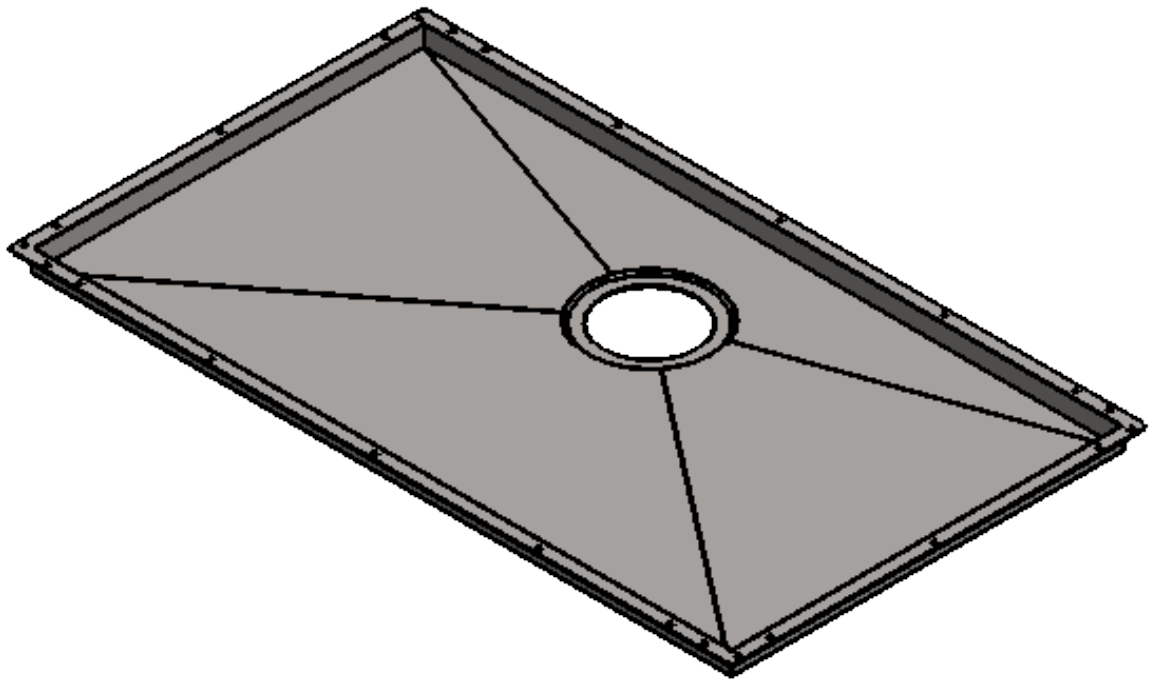
| | | |
|---|---|---|
| 70.6 x 40.6 | Misure vasca: mm 680x380<br>Profondità fondo: mm 20 | *Sink measurements: mm 680x380*<br>*Bowl depth: mm 20* |