INSTALLAZIONE: fondo bordo - edge design

MODELLO: FONDO BORDO
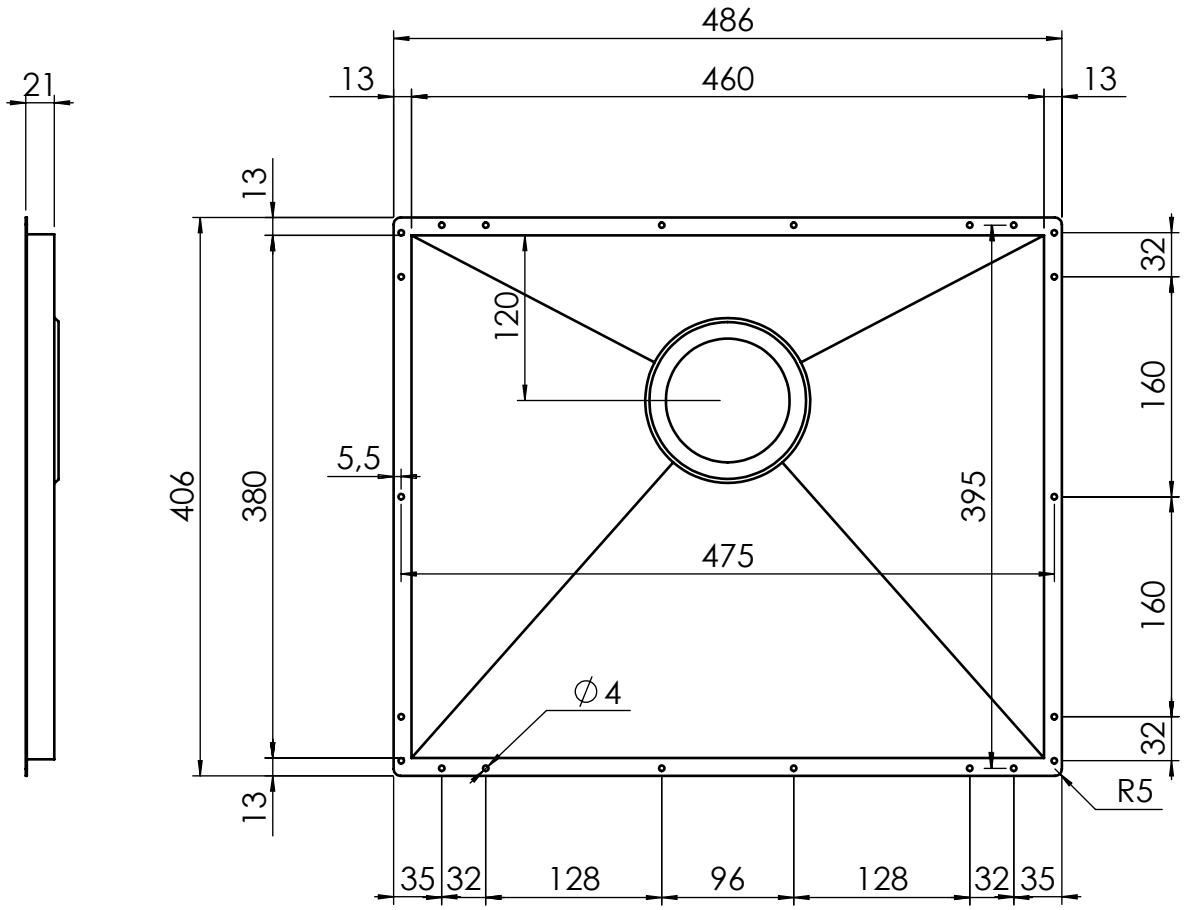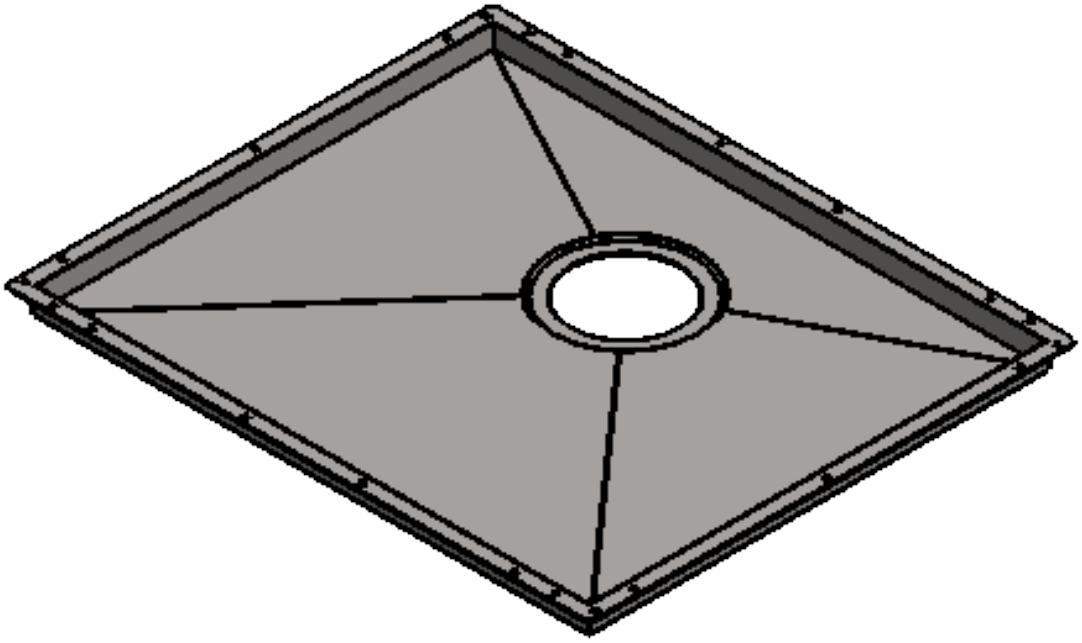
48.6 x 40.6	Misure vasca: mm 460x380 Profondità fondo: mm 20	*Sink measurements: mm 460x380* *Bowl depth: mm 20*