INSTALLAZIONE: **Slim**

MODELLO: CALYPSO

94 x 51 2V	Base 1000 Foro incasso: 910 x 480	*Base 1000* *Fitting hole: 910 x 480*

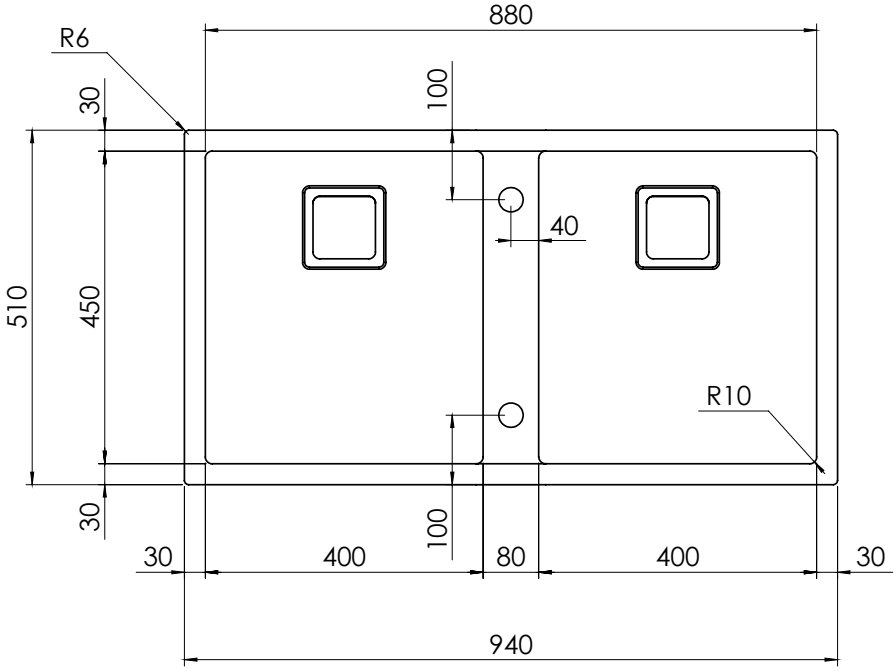

INSTALLAZIONE: **Sottotop**

MODELLO: CALYPSO

94 x 51 2V	Base 1200 Foro sottotop: 880 x 450 R10	*Base 1200* *Fitting hole: 880 x 450 R10*

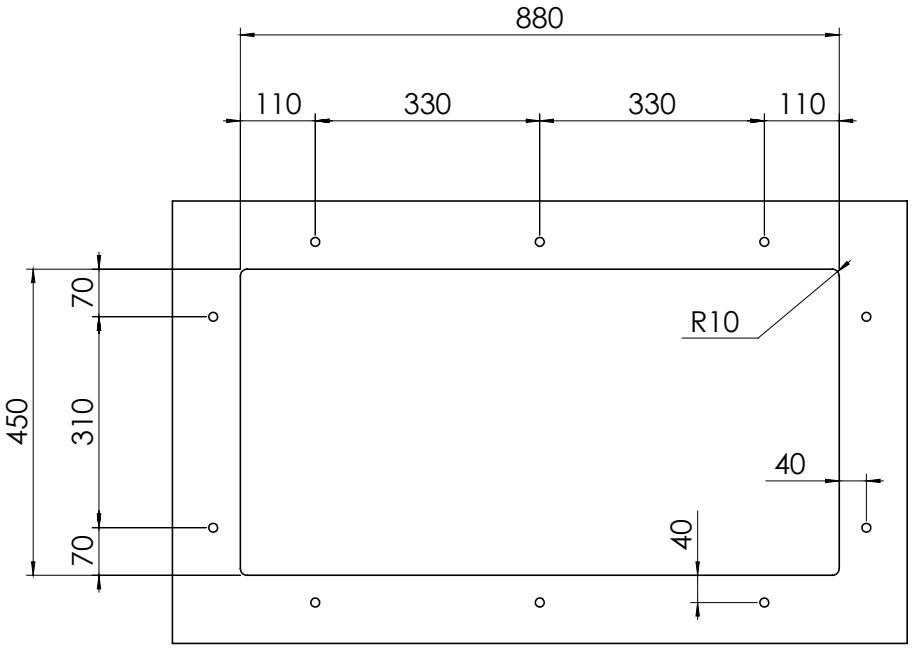

10 fori ø 13 mm
profondità 15 mm

10 holes, each ø 13 mm
depth 15 mm